Zapata 1308Q

Número de parte **Z-1308Q**

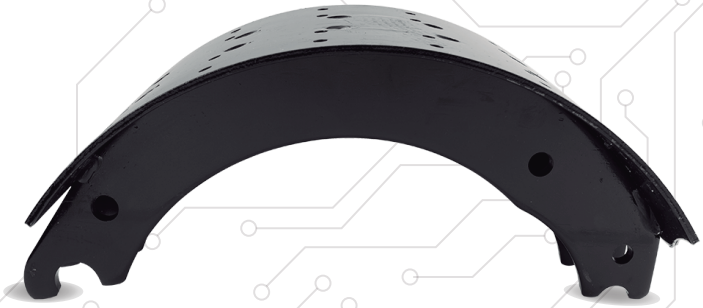

Especificaciones

Descripción Zapata 1308Q **Medidas** 16 - 1/2" x 5 "

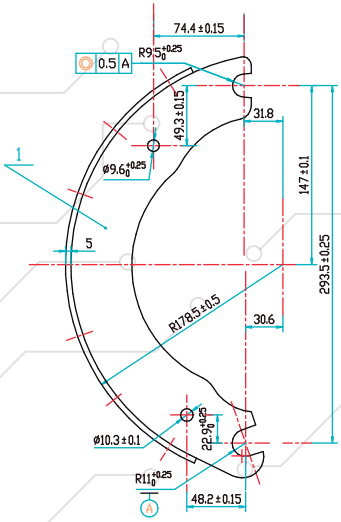

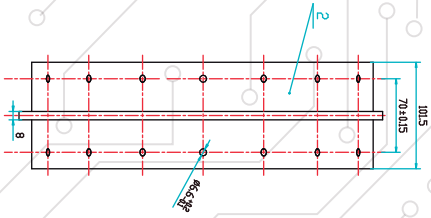

Garantía

Z-1308Q